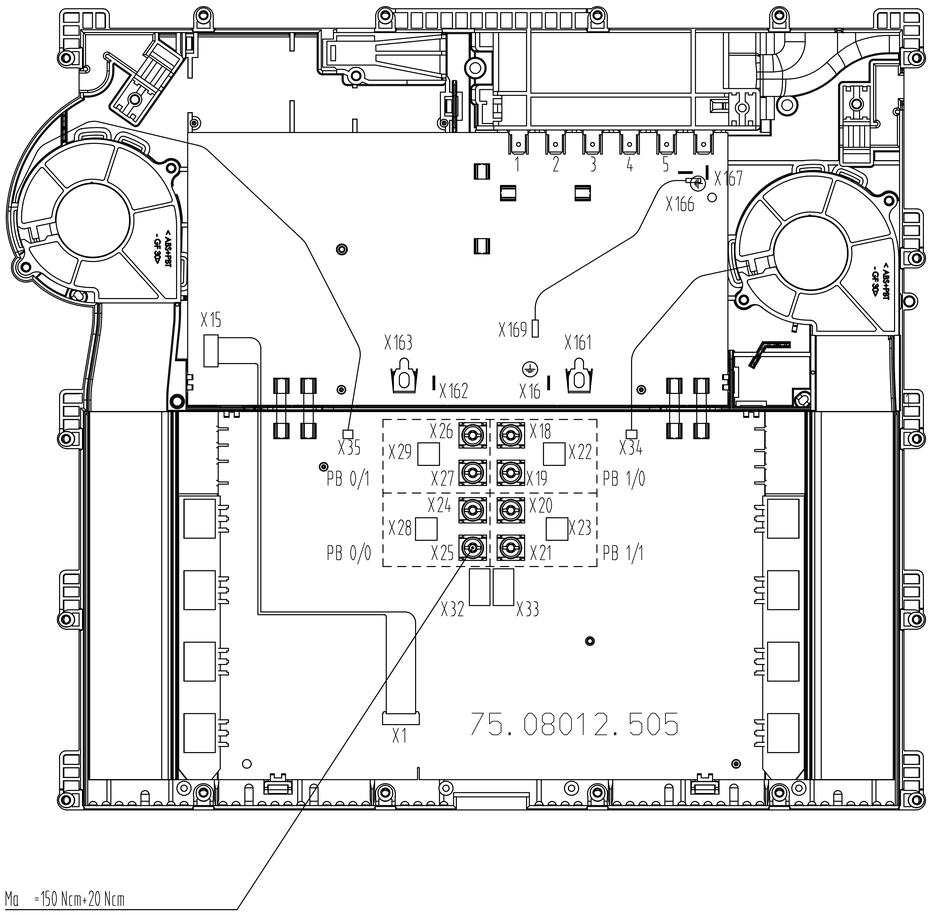

Anschlussbelegung / Connection

Pos.Bez. / indentifer	Anschluss / Terminal	Belegung / Connection
	1	L1 — Klemmenbrücke / Jumper 75.97009.001 bei einphasigem Anschluss / for single phase mains supply
	2	L2
	3	-
	4	N — Klemmenbrücke / Jumper 75.97009.001
	5	N
		PE
KS1 PB 0/1	X26,X27 X29	Induktor / Inductor Temp.-Fühler / Temp.- Sensor
KS2 PB 0/0	X24,X25 X28	Induktor / Inductor Temp.-Fühler / Temp.- Sensor
KS3 PB 1/0	X18,X19 X22	Induktor / Inductor Temp.-Fühler / Temp.- Sensor
KS4 PB 1/1	X20,X21 X23	Induktor / Inductor Temp.-Fühler / Temp.- Sensor
	X32,X33	Kundenschnittstelle / Interface LIN Stocko MSLO 7230-004-000-960 oder äquivalent / or equivalent

Zubehör / Accessories

Benennung / Description	Sachnummer / Part-Number	Anmerkung / Remark
Deckel / Cover	0000 968.265	erforderlich / necessary
Zugentlastungsschelle / Clamp	0000 968.199	erforderlich / necessary
EGO.Klemmenbrücke / Jumper	75.97009.001	je nach Netzanschluss / depends on mains supply
Schraube für Zugentlastungsschelle / Screw for clamp	0000 969.173	erforderlich / necessary

Einbauhinweis / Mounting Advice

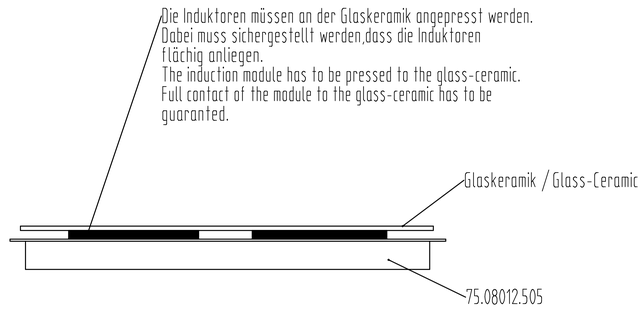

Ansicht von unten /
Bottom View

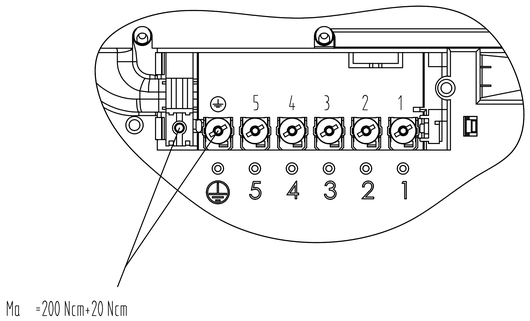

Schaltung beinhaltet CMOS Bauelemente.
ESD Schutzmaßnahmen
beachten.
CMOS circuit.
Pay attention on ESD
protection.

Teil	Art.-Nr.	Benennung und Abmessung	Stück	Unterlagen Nr.	Werkstoff	Oberfläche	Gewicht

Zone	Änd.Ind.	Art der Änderung	Datum	Name

für diese Zeichnung behalten wir uns alle Rechte vor (DIN34)

Dateiname : C:01059375.SZA

	Datum	Name
bearb.	20.10.2009	KILIAN
gepr.	24.11.2009	KILIAN
freig.	24.11.2009	KILIAN

Teka Küchentechnik GmbH
Sachsenfeldener Straße 122
D-25768 Heiger

Freimaßtoleranz: DIN ISO 2768
fein | mittel | grob

Oberflächen: DIN ISO 1302
Auftr-Nr.

Ersatz für/durch
Seite-Nr.

Maßstab 1:1

GKST 60 I4 VERDRAHTUNGSPLAN
IND/ TC EGO GV MULTI SLIDER

Format A1
Blatt 01
Datei 01-133007
Index 00

FS (Freigabe Serie)